製　品　規　格　表

落橋防止構造用 緩衝ベルト

ショーボンドマテリアル株式会社

１．形状寸法（単位：mm）

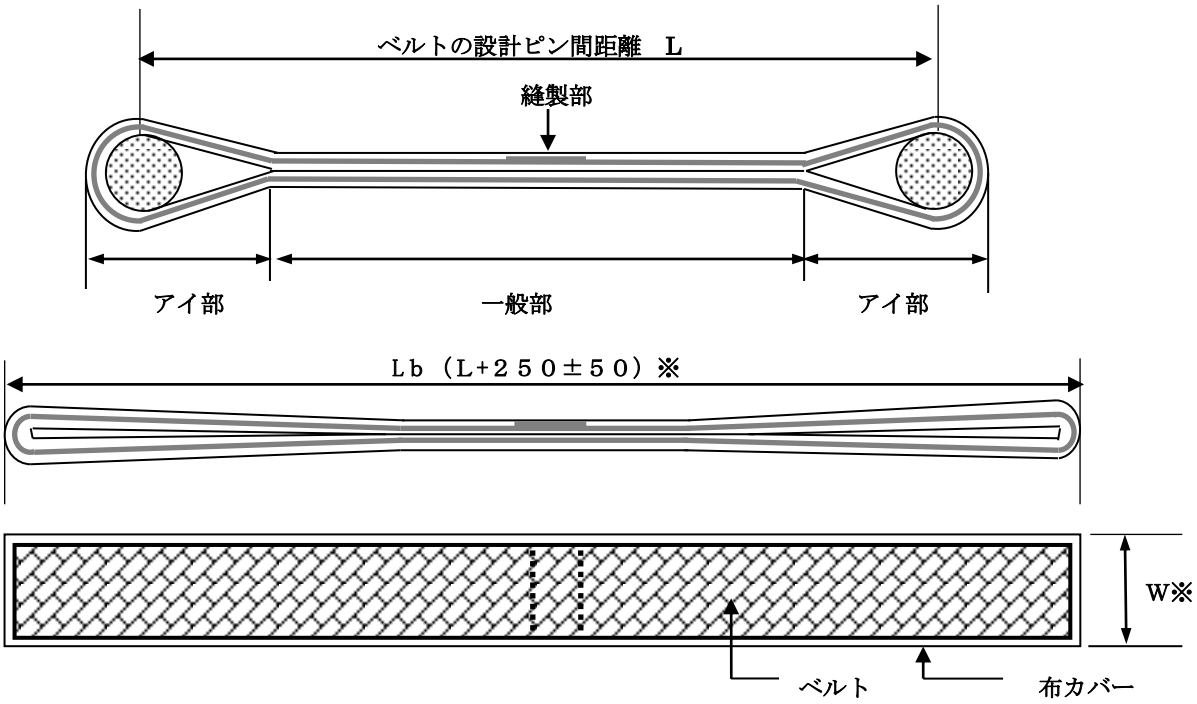

※Ｌb寸法は、布カバー装着後の緩衝ベルトを押しつぶした状態での外縁寸法
※W寸法は、布カバー装着後の緩衝ベルトの外縁寸法

タイプ	地震時許容荷重 (ｋN)	幅 (W)	長さ （Ｌｂ）	識別布カバー色	
				一般部	アイ部
EG－３００	３００	85±5	Ｌ+250±50	緑	黄・ラインなし
EG－４５０	４５０	110±5	Ｌ+250±50	緑	緑・ラインなし
EG－６００	６００	85±5	Ｌ+250±50	緑	黄・緑ライン3本
EG－９００	９００	110±5	Ｌ+250±50	緑	緑・白ライン3本

ベルトの設計ピン間距離Ｌ；250mmきざみで2500mm～4500m

２．ベルト用繊維の品質
材　質：アラミド繊維

試　験　項　目	試　験　方　法	単位	規　格　値
密　度	ASTM Ｄ 885	g /cm^3	１．３９
引　張　強　度	ASTM Ｄ 885	N/mm^2	３３３８±３０６
引　張　弾　性　率	ASTM Ｄ 885	N/mm^2	７３２９６±９１７９
破　断　伸　度	ASTM Ｄ 885	%	４．３５±０．４０

製　品　規　格　表

落橋防止構造用 デフレクションブッシュ

ショーボンドマテリアル株式会社

1．形状寸法（単位：mm）

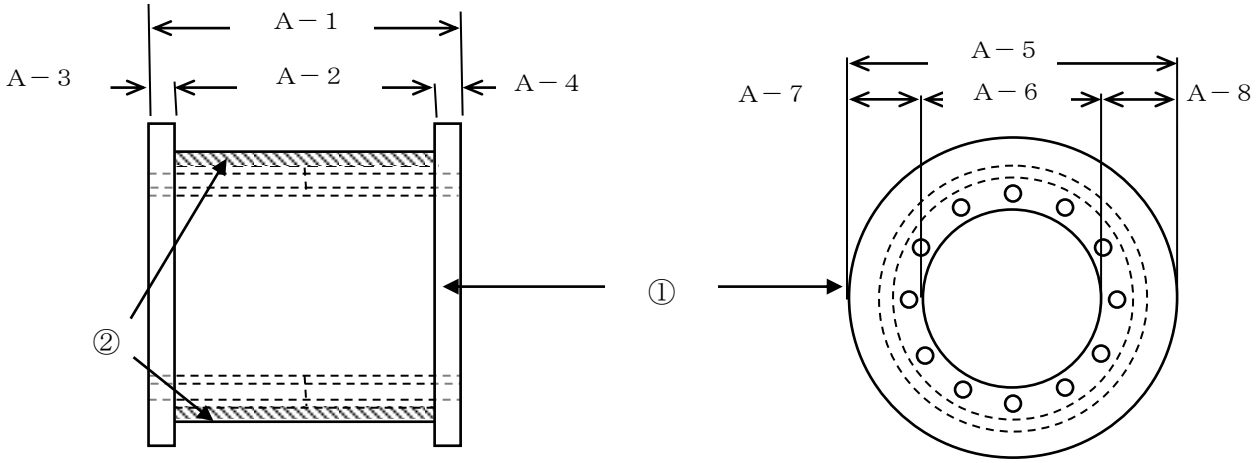

検査箇所	規　格　値
A－1	１２８　$^{+2}_{-3}$
A－2	１１０　$^{+1}_{-2}$
A－3	９　±０．５
A－4	９　±０．５
A－5	１６０　±４
A－6	９９　±２
A－7	３０．５　±１．０
A－8	３０．５　±１．０

2．品　質

ゴ ム①：ＥＰＤＭ

品質規格項目		試 験 方 法	単 位	試 験 条 件	規　格　値
硬　さ		JIS K6253	－	23℃	Ａ６０±５
引 張 強 さ		JIS K6251	MPa	23℃	１０以上
伸　び		JIS K6251	%	23℃	４００以上
老化試験	硬 さ の 変 化	JIS K6257	－	70℃×72hr	±Ａ１０以内
	引張強さ変化率		%		－１５以内
	伸 び 変 化 率		%		―３５以内
圧縮永久ひずみ		JIS K6262	%	70℃×22hr×25%圧縮	３０以内

鋼 材②：ＳＧＰＷ１２５Ａ（JIS G3442　水配管用亜鉛めっき鋼管）